3

## Установка радиаторов в административно-бытовых помещениях

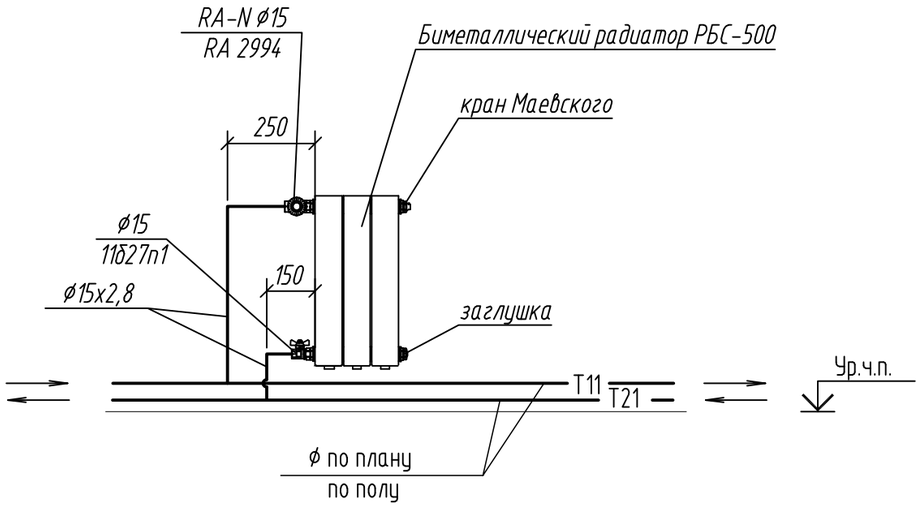


4

## Установка радиатора в лестничной клетке

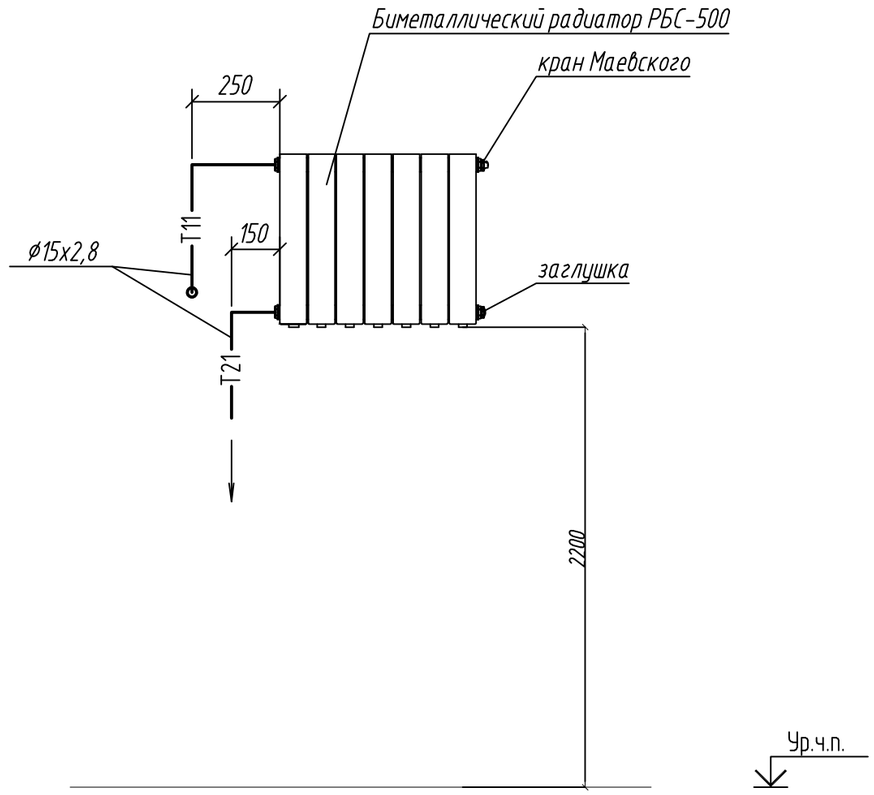


5

## Установка радиаторов в кладовой и помещении маслостанции

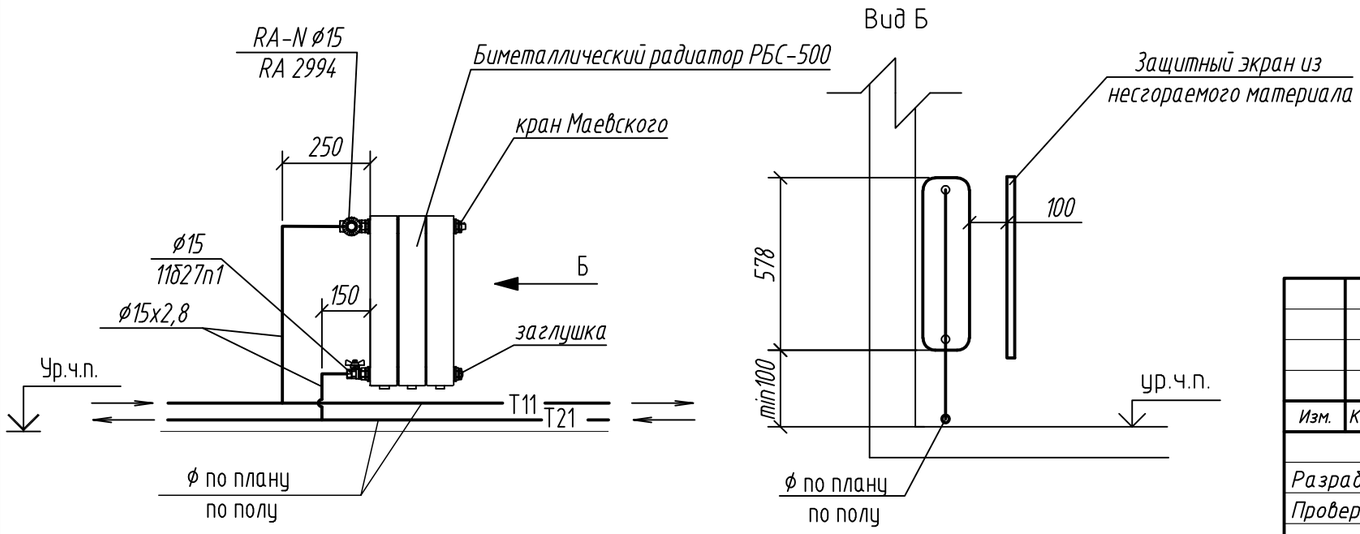


Согласовано

Взам. инв. №

Подп. и дата

Инв. № подл.

| Изм. | Кол.уч. | Лист | Док. | Подпись | Дата |
|---|---|---|---|---|---|
| Разраб. | | Зарифулин | | | |
| Проверил | | Стариков | | | |
| Н.контр | | Лядов | | | |

РНФ 14-29-00172-1-ОВ

Здание с испытательным стендом по адресу:
г.Пермь, ул. Академика Королева, 1

| Здание с испытательным стендом | Стадия | Лист | Листов |
|---|---|---|---|
| | Р | 6 | |
| Узлы 3-5 | ИМСС УрО РАН | | |

Формат А3